AMMANN-YANMAR SAS

25, rue de la Tambourine - F-52100 SAINT DIZIER

sales@ammann-yanmar.fr

www.ammann-yanmar.com

Versus Studio - Photos non contractuelles - Imprimé en France - Ammann-Yanmar se réserve le droit de modifier les informations de ce catalogue sans préavis - Pour tout complément d'information, veuillez vous adresser à votre distributeur agréé Ammann-Yanmar.

FRC12R-A_0106

AMMANN YANMAR

C12 R-A

Carrier

YANMAR

C12R-A

Poids : 1100 kg

Charge utile : 1150 kg

Capacité benne : 0,52 m³

Carrier Yanmar C1

sur tout typ

Carrier

YANMAR

2R-A, performant

e de terrain

C12R-A

AMMANN
YANMAR

Performances de travail

Carrier Yanmar C

sur tout ty

Compacité

- Dimensions compactes :
  - largeur hors-tout réduite à 960 mm pour passer les ouvertures d'un mètre. Nouvelle conception des leviers de ridelles, intégrés dans le gabarit de la machine ;
  - longueur de 2650 mm seulement.
- Petit rayon de braquage (1810 mm) pour évoluer dans les endroits les plus exigus.
- Capacité de la benne importante pour une machine aussi compacte (0,52 m³ avec dôme) : réduction du nombre de rotations sur les chantiers.
- Centre de gravité bas pour plus de stabilité.
  Machine capable de franchir des pentes jusqu'à 30° d'inclinaison.

Broche d'inversion de basculement

Efficacité sur tout chantier

- Pression au sol très réduite grâce aux chenilles caoutchouc et à une bonne répartition des masses, évitant toute dégradation des sols fragiles : le C12R-A est une alternative aux chargeuses sur roues.
- Performant sur des terrains meubles ou marécageux.
- Déchargement possible sur les 3 côtés ("Tri-benne") : déversement plus efficace le long des tranchées (gain de place).
  Deux broches, rapidement démontables sans outil, servent à changer la position du pivot pour déverser la benne du côté souhaité. Chaque ridelle est rapidement escamotable grâce à des leviers faciles à utiliser.
- Angle de déversement important de la benne (58° sur les côtés - 56° à l'arrière) : déchargement en une seule fois, en toute sécurité.

Nouveau moteur Yanmar génération TE

- Conforme aux dernières normes de bruit et de pollution EPA stage Nr2.
- Moteur 2 cylindres, refroidi par eau : +16% de puissance par rapport à la génération précédente C10R.
- Forte réduction du niveau sonore (LwA de seulement 100 dBA). Travaux possibles en zones urbaines et réduction de la fatigue pour l'opérateur.

Carrier

YANMAR

12R-A, performant
pe de terrain

C12R-A

Confort et sécurité

Facilité de conduite

- Déplacements agréables grâce à la souplesse de la transmission.
- Inversion rapide et sûre du sens de marche grâce à un levier de sélection aisément accessible.
- Direction de la machine par freinage des chenilles : 2 leviers centraux de commande rendent les manœuvres précises et sûres.
- Levier de sélection de la vitesse de translation (agissant sur la pédale de translation) :
  - position grande vitesse : déplacements sur sols plats et réguliers ;
  - position petite vitesse : déplacements sur sols difficiles (marécage, boue) ou sur de fortes pentes, où davantage de puissance est requise (davantage de couple).
- Pédale de frein verrouillable servant de frein de parking.

Ergonomie du poste de conduite

- Siège réglable en profondeur.
- Beaucoup d'espace pour les pieds de l'opérateur.
- Instruments de commande bien disposés et faciles d'utilisation : réduction de la fatigue de l'opérateur sur une journée de travail.
- Accès possible des deux côtés de la machine.

Sécurité pour l'opérateur

- Structure ROPS fournie en standard pour protéger le machiniste contre le retournement.
  Repliable rapidement et sans outil en enlevant 2 goupilles de sécurité : accès possible aux zones à faible hauteur.
- Siège équipé d'une ceinture de sécurité.
- Arceau de maintien sur le dessus de la benne pour la sécurité de l'opérateur lors des franchissements de fortes pentes.
- Freins à disques multiples immergés dans un bain d'huile, durables et fiables.
- Signal sonore lors des translations en marche arrière.
- Système de sécurité sur le levier de basculement de la benne : prévient toute utilisation non intentionnelle pendant le déplacement.

AMMANN YANMAR

Fiabilité et accessibilité

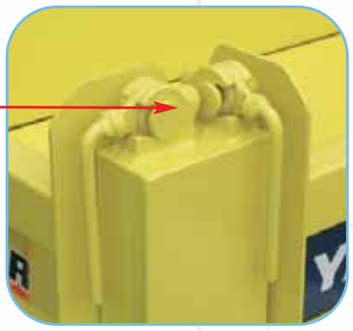

Benne de chargement conçue pour travaux lourds

- La conception de toute la structure permet d'utiliser la machine dans des conditions d'utilisation les plus sévères, et d'allonger la durée de vie de la machine :
  - plancher de 4,5 mm d'épaisseur ;
  - ridelles de 3,2 mm d'épaisseur.
- Leviers de fermeture des ridelles très robustes.
- Barre de verrouillage de la benne levée pour travaux de maintenance :
  - points de graissage ;
  - contrôle du niveau d'huile hydraulique.
- Arceau de protection sur l'arrière de la machine.

Châssis inférieur robuste

- Châssis long pour une excellente stabilité.
- Bonne répartition du poids par 5 galets porteurs (par côté) renforcés.
- Chenilles caoutchouc avec petits inserts métalliques à pas rapprochés : translation plus silencieuse et usure moins importante.
- Chenilles conçues pour durer dans le temps et dotées d'une élasticité suffisante pour travailler sur des surfaces dures (pavés).
- Réglage rapide de la tension des chenilles par une vis de tension.

Accessibilité optimale

- Capot moteur à large ouverture, permettant un accès optimal à tous les organes essentiels.
- Les points de contrôle journaliers (eau, huile moteur, filtres, courroie ventilateur…) sont placés pour faciliter les opérations de maintenance.

CARACTERISTIQUES TECHNIQUES

C12 R-A

Poids de service : 1100 kg
Charge utile : 1150 kg

Sous réserve de modifications techniques.
Dimensions données en mm.

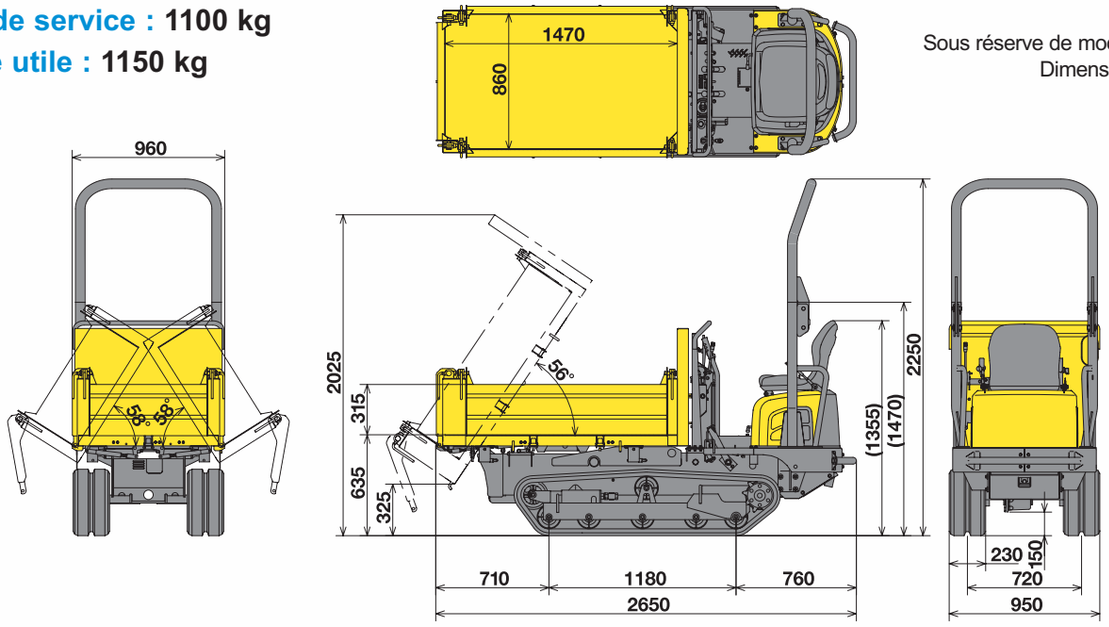

Moteur

Yanmar Diesel 2 cylindres	2TE67L-FW
Puissance	7,7 kw/10,5 CV/2800 t/mn
Cylindrée	507 cm³
Couple maximum	31,5 N.m./2100 t/mn

Performances

Angle de renversement de la benne (arrière/côté)	56°/58°
Dimensions de la benne (L x l x h)	1470 x 860 x 315 mm
Système de basculement	3 côtés
Capacité de la benne (arasé/avec dôme)	0,4/0,52 m³
Garde au sol benne relevée	325 mm
Pente maximum admissible	30°
Vitesse de translation	5,5 km/h
Rayon de braquage mini	1810 mm

Châssis inférieur

Largeur des chenilles	230 mm
Garde au sol	150 mm
Pression au sol (à vide/en charge)	0,20/0,41 kg/cm²

Divers

Système hydraulique	16,5 l
Pompe à engrenages de levage de la benne	11,4 l/mn x 160 bars
Réservoir à carburant	14,5 l
Circuit de refroidissement	2,0 l
Pression acoustique LwA (2000/14/CE & 2005/88/CE)	100 dBA